schiner

multiGrubb

Schonende Bodenbearbeitung

multiGrubb

Der MultiGrubb wurde in einem Gebiet mit kleinstrukturierter Landwirtschaft entwickelt, bei der ein Betrieb mit 10 Hektar Ackerbau bereits zu den großen Betrieben zählt. Da ist ein Ankauf von mehreren Spezialgeräten oft wirtschaftlich schwierig und auch nicht sinnvoll. Zudem sind die neuesten Entwicklungen im Bereich der Bodenbearbeitung derart vielfältig, dass die Entscheidung, hohe Investitionen in eine einzige Richtung zu tätigen, schwer fällt.

Deshalb die Entwicklung eines Gerätes, das die meisten Arbeitsgänge im Ackerbau abdeckt und das neben dem modularen Aufbau auch die Möglichkeit bietet, zukünftige Entwicklungen und Ideen zu integrieren.

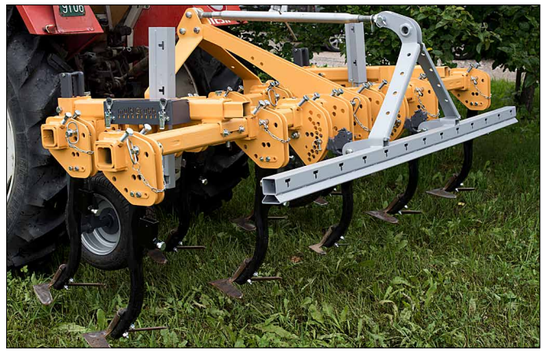

Grundgestell mit zusätzlichem Geräteträger

Das Grundgerät Multigrubb 225 mit Geräteträger und Kettenschleppe

Durch den Frontanbau lassen sich Arbeitsgänge kombinieren (vorhandene Geräte im Heckanbau) und Präzisionshackarbeiten auf Sicht machen. Leichte Hangneigungen können dadurch horizontal bearbeitet werden.

Für die Tiefenlockerung und Grubber-Arbeiten ist ein flacherer Arbeitswinkel der Grubberstiele einstellbar, was den Kraftaufwand senkt und die Bodenlockerungswirkung erhöht.

In den Drei-Meter-Versionen ist auch großflächiger Getreideanbau auf Dämmen interessant. Die Dammformung und die Saat erfolgt dabei in einem Arbeitsgang.
Dadurch ist die nötige Präzision bei den Reihenabständen für die folgenden Hackarbeiten gewährleistet.

Mulrigrubb 225 mit Verbreiterung

Folgende Arbeiten können mit dem Schiner-MultiGrubb ausgeführt werden.

Grundbodenbearbeitung:
Tiefenlockerung
Grubberarbeiten
Stoppelbearbeitung
Teil- oder vollflächiges Schälen
Saatbeetbereitung (mit bereits vorhandenen oder optionalen Walzen kombiniert)

Dammkulturen:
Dammformung „18,75 cm“ – 37,5 cm – 50cm – 75cm
Umhügeln aller Dammbreiten außer 18,75 cm

Pflegearbeiten:
Hacken mit Zinken oder Scharen (verschiedene Breiten)
Hacken aller Dammbreiten mit Hakendrähten
Striegeln in der Kulturreihe (auf den Dämmen) kombiniert mit dem Hacken (optionale Striegel-Elemente)
Abschleppen mit Kettenschleppe (optional)
Ampferziehen mit Hakendrähten

Säen und Setzarbeiten: (Mit pneumatischen Saatgeräten, mit Säkasten oder mit Einzelkornsäfächern von Bassi)
Direktsaaten mit optionalen Schlauchhaltern
Streusaaten mit Prallblechen
Reihensaat ab 18,75 cm Reihenabstand
Präzisionssaaten 2 – 8 reihig auf den Dämmen
Kartoffelsetzen für kleinere Flächen 2- oder 4 reihig in einem Arbeitsgang mit der Dammformung mit einfachem manuellen Rohr-System.

schiner

Die Varianten und Ausbaustufen

Multigrubb 1/150-300

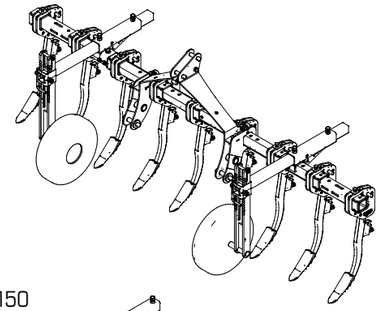

Multigrubb 150

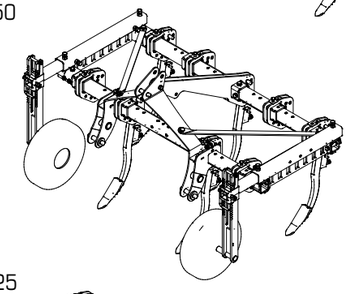

Multigrubb 225

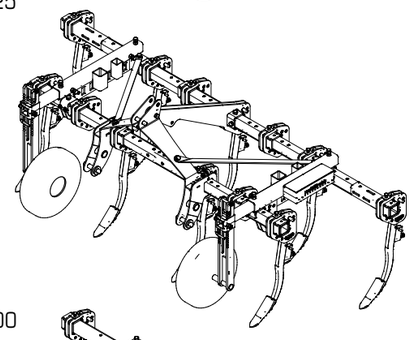

Multigrubb 300

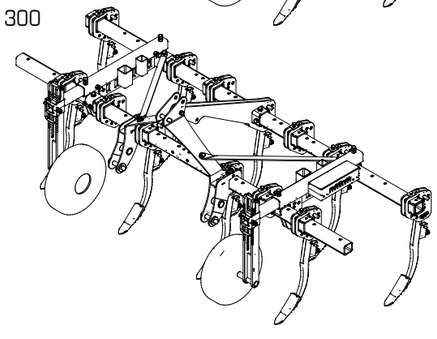

Die Grundmodelle sind mit den hier dargestellten Elementen erweiterbar.

Geräteträger

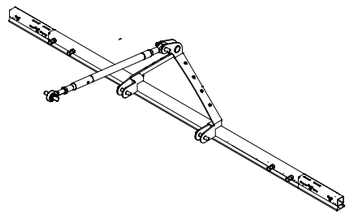

Säfach

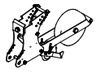

Hydraulischer Unterlenker

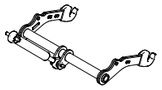

Weitere hier nicht abgebildete Werkzeuge, wie eine Nonstop-Sicherung oder Striegelelemente zur Bearbeitung der Kulturreihen, Direktsaatwerkzeuge, Kartoffelsetzrohre und Halterungen für Schleppschienen, Kettenschleppen, sowie für Sägeräte können bei Interesse angeboten werden.

Multigrubb 225 mit Stabhäufler und Säfächern

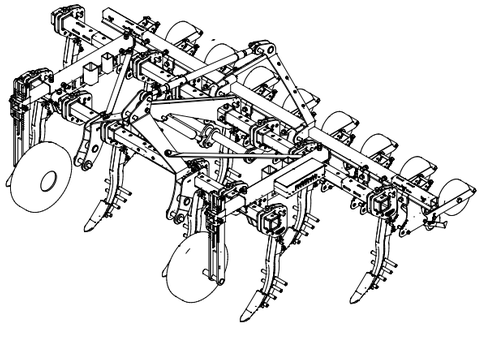

schiner

Kofelweg 1
39031 Bruneck
Südtirol/Italien
+39 347 389 261 3
info@schiner.com
www.schiner.com

Schiner ist ein kleines Familienunternehmen. Die jahrzehntelange praktische Arbeit auf dem Acker, kombiniert mit fachlicher Kompetenz im Bereich Maschinenbau, haben zur Entwicklung dieses Multigrubbers geführt, der ab jetzt auch für Interessierte zur Verfügung steht.

Aufgrund der modularen Bauweise ist es uns möglich, ein für alle Bedürfnisse abgestimmtes und ausbaufähiges Gerät anzubieten.

Der Multigrubb bei der Grundbodenbearbeitung mit einer Arbeitstiefe von 20 cm mit einer Schleppschiene.

Der Multigrubb im Säeinsatz mit einem pneumatischen Sägerät (Dinkel).